ՏԱՆԻՔԻ ՓԱՅՏԵ ՏԱՐԵՐԻ ԴԱՍԱՎՈՐՈՒԹՅԱՆ ՍԽԵՄԱ

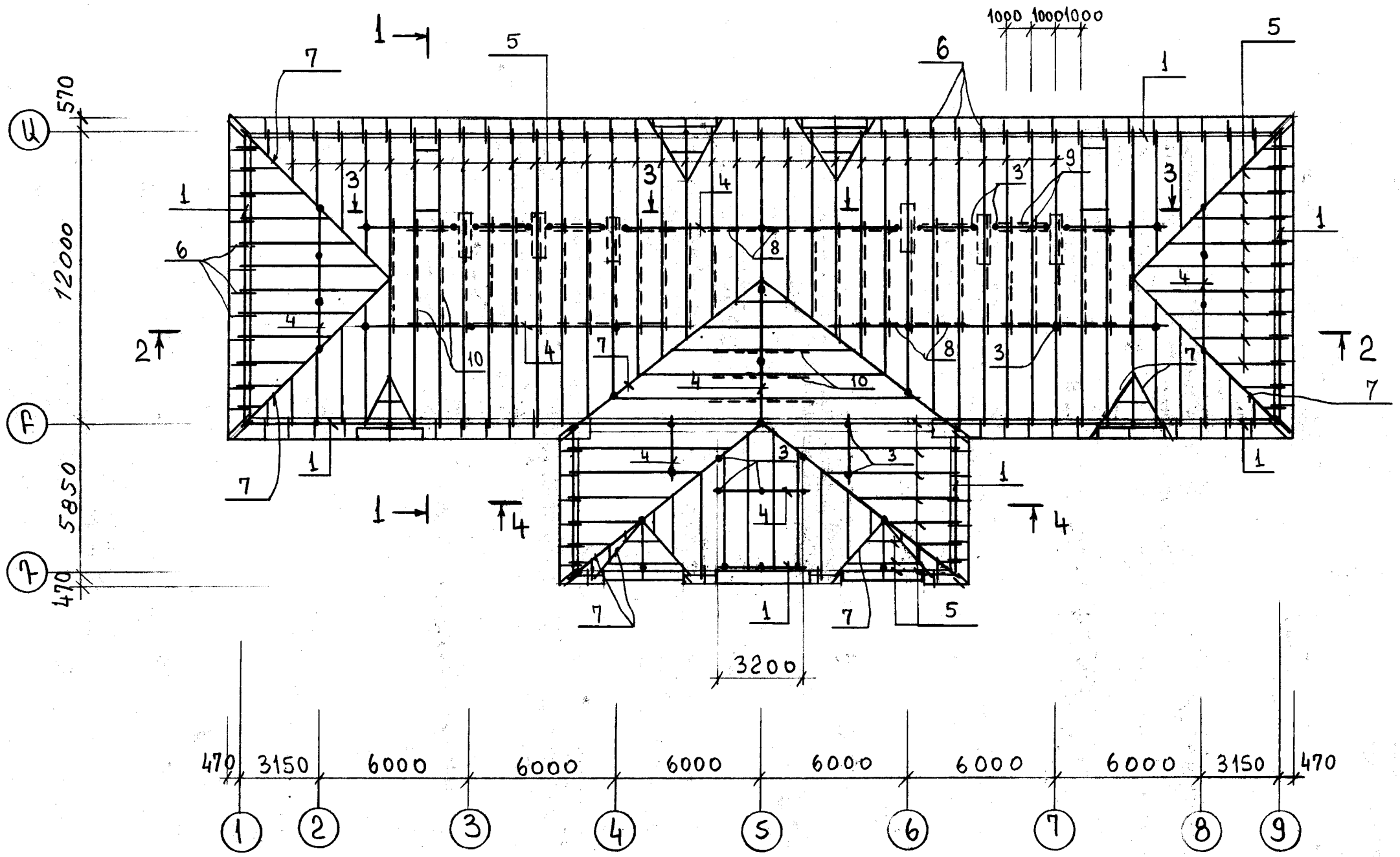

4 — 4

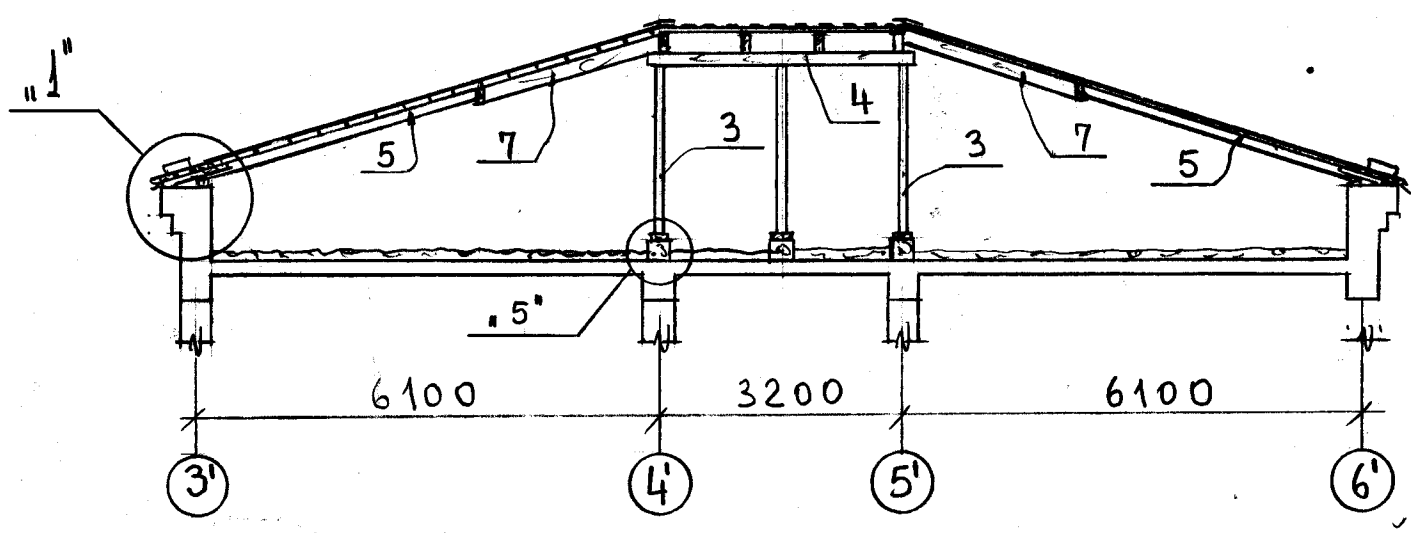

ՏՆՕՐԵՆ	Մ.ՀՈՒՍՆՅԱՆ		<<TTV-01>> ԱԶԱՏԱՄՈՒՏ ԳՅՈՒՂԻ ՄԱՆԿԱՊԱՐՏԵԶԻ ՄԵ			
ՆԳՃ	Ն.ՍՏԵՓԱՆՅԱՆ		ՄԱՍՆԱՃԵՆՔԻ ՎԵՐԱԿԱՌՈՒՑՈՒՄ			
ՆԱԽԱԳԾԵՑ	Ն.ՍՏԵՓԱՆՅԱՆ		ՃԱՐՏԱՐԱՊԵՏԱՇԻՆԱՐԱՐԱԿԱՆ ՄԱՍ	ՓՈՒԼ	ԹԵՐԹ	ԹԵՐԹԵՐ
				ԱՆ	ՃՇ-60	69
			ՏԱՆԻՔԻ ՓԱՅՏԵ ՏԱՐԵՐԻ ԴԱՍԱՎՈՐՈՒԹՅԱՆ ՍԽԵՄԱ: ԿՏՐՎԱԾՔ 4-4	«ՄԱՌԱ ԵՎ ԴՈՒՍՏԵՐ» ՍՊԸ		